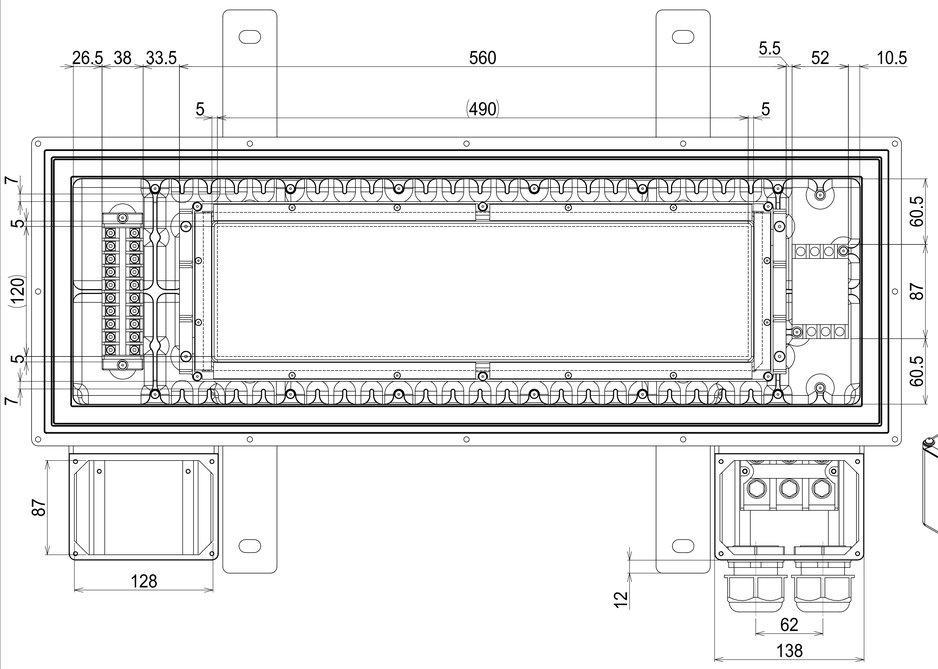

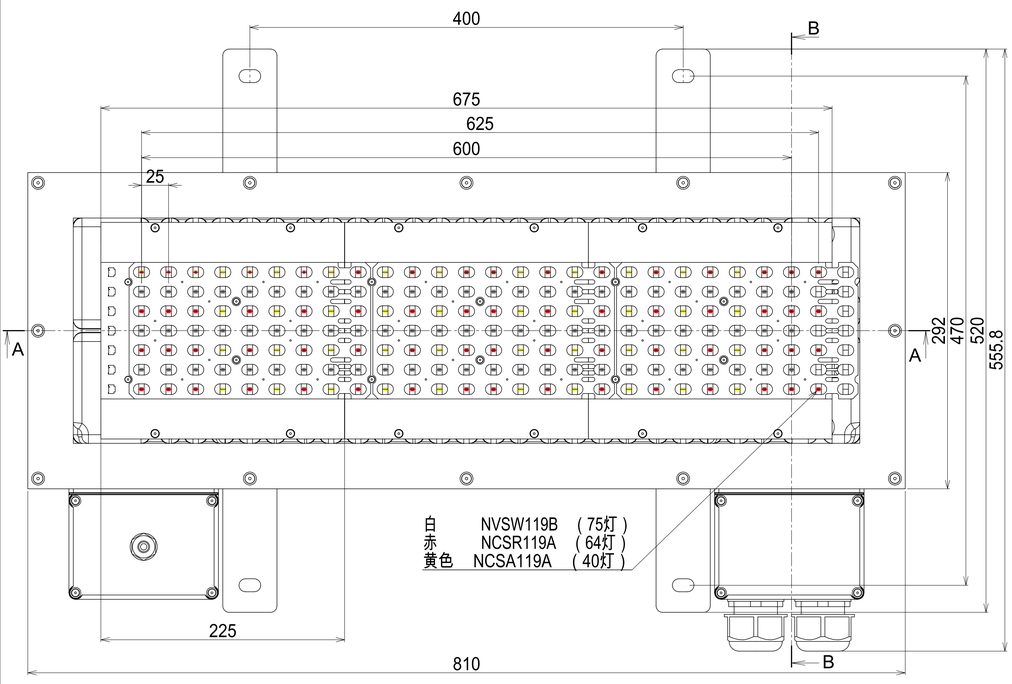

断面図 B-B
ｽｹｰﾙ 1：2

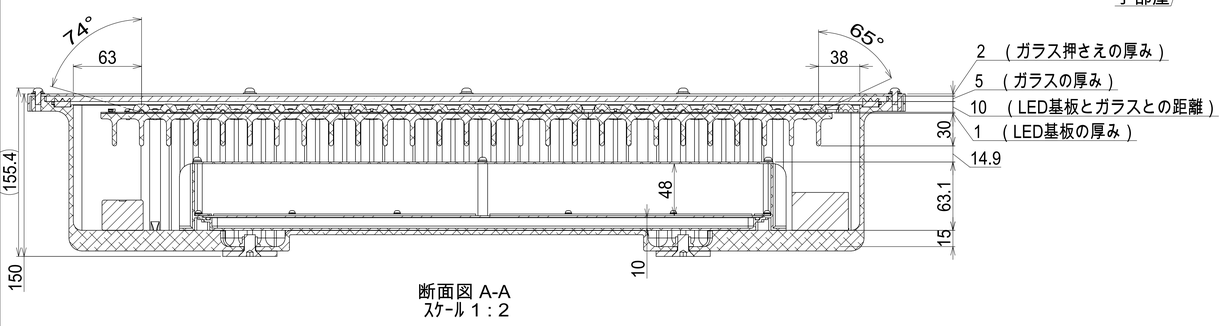

断面図 A-A
ｽｹｰﾙ 1：2

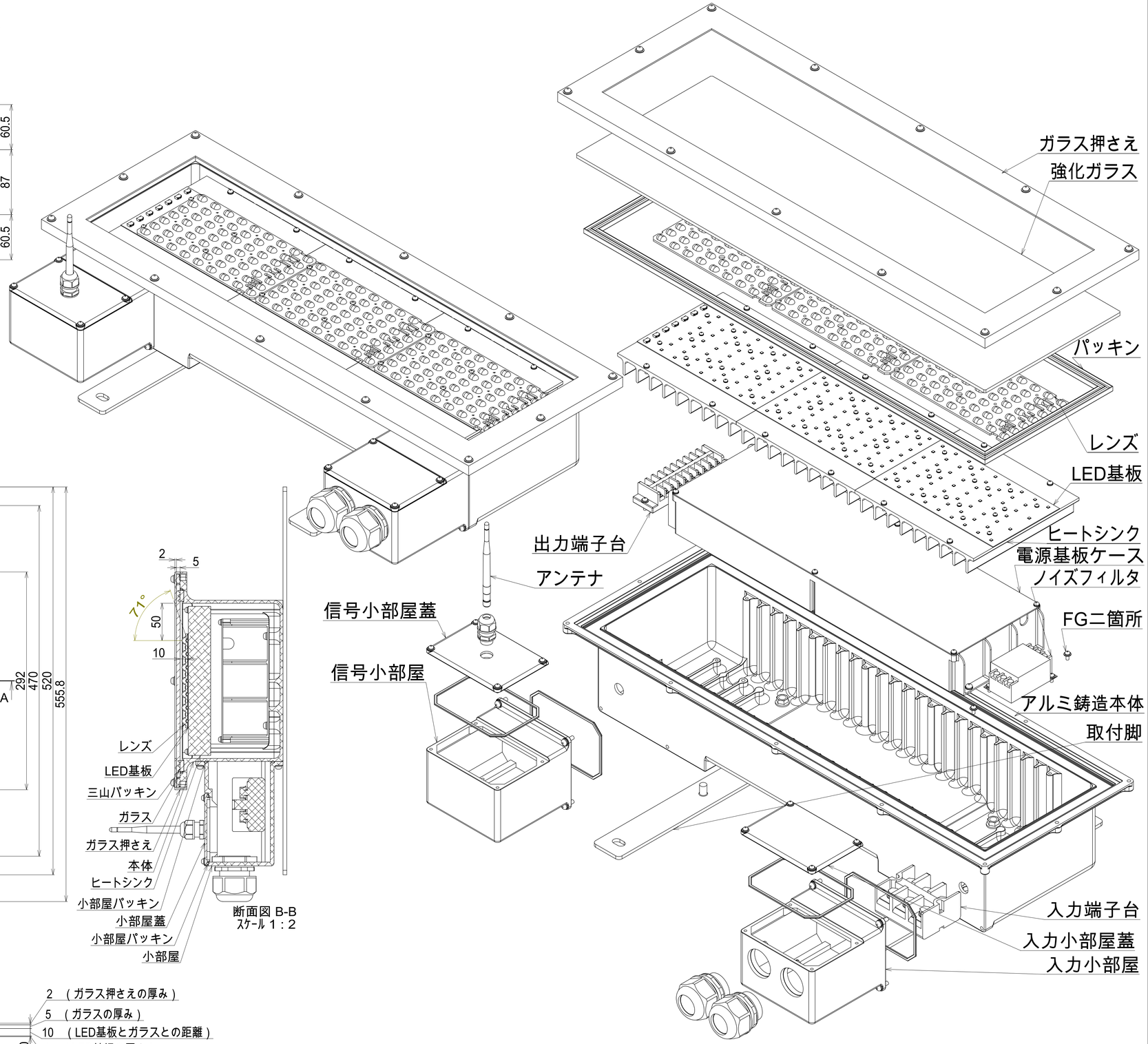

2014/10/23
トンネルLED
出力端子台と信号基板を小部屋に移した
重さ予想：24kg